POINT DE FERMETURE POUR MÉCANISME UNIDIRECTIONNEL

FAPIM

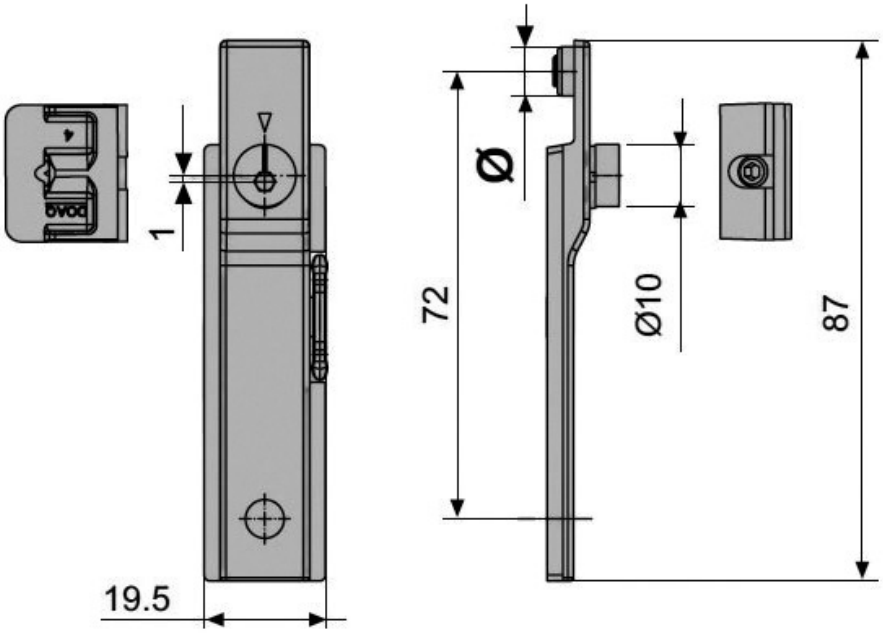

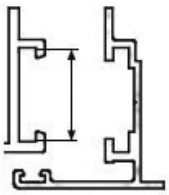

10x14.5
12x15
13.6x16.8
14x18

C.E.

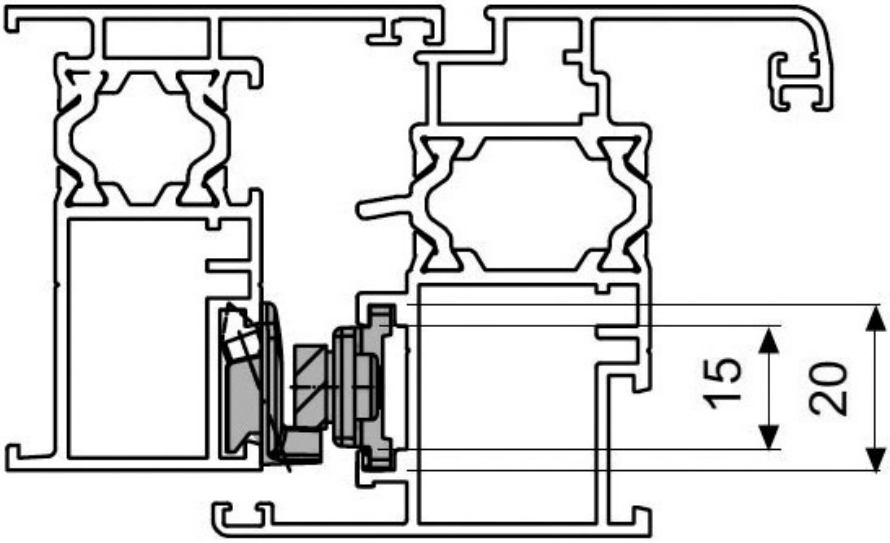

Tel : 03 87 98 80 99 Fax : 03 87 98 82 74 www.acbat.fr

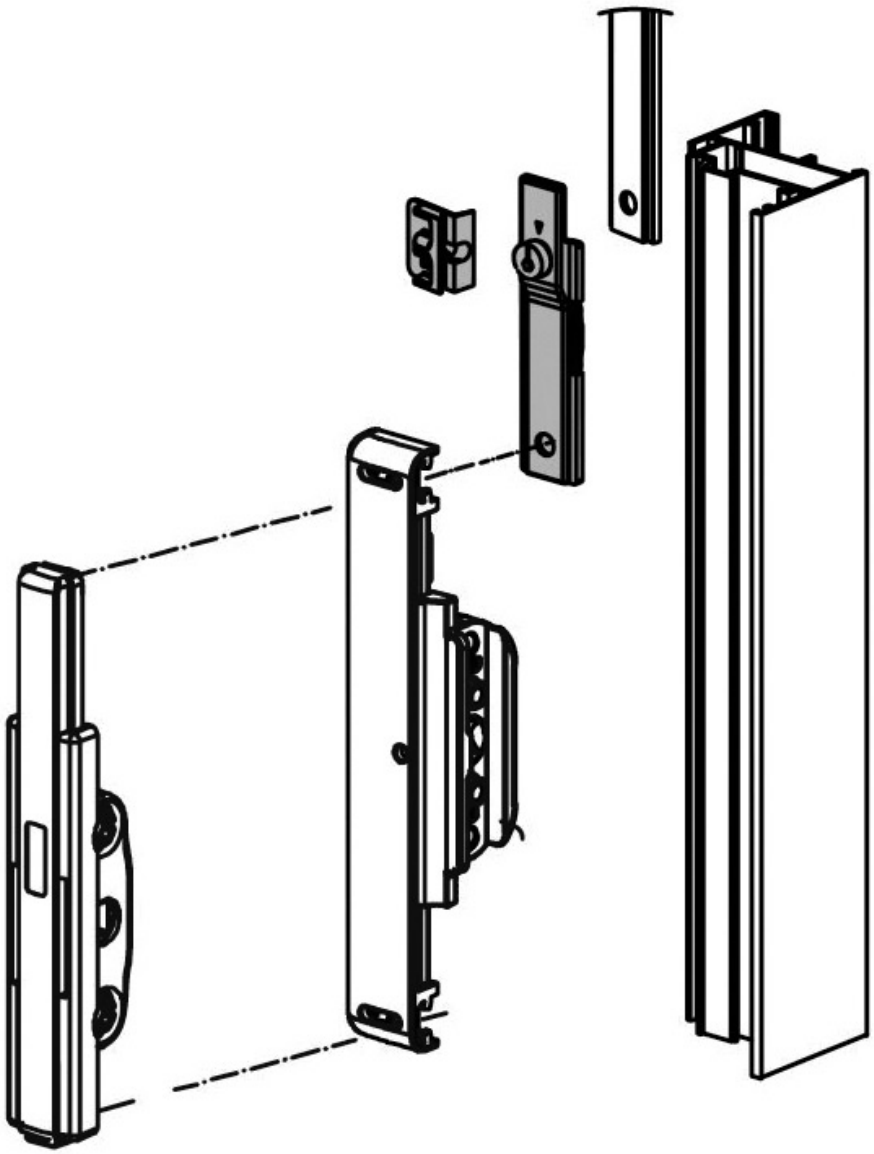

Tel : 03 87 98 80 99 Fax : 03 87 98 82 74 www.acbat.fr

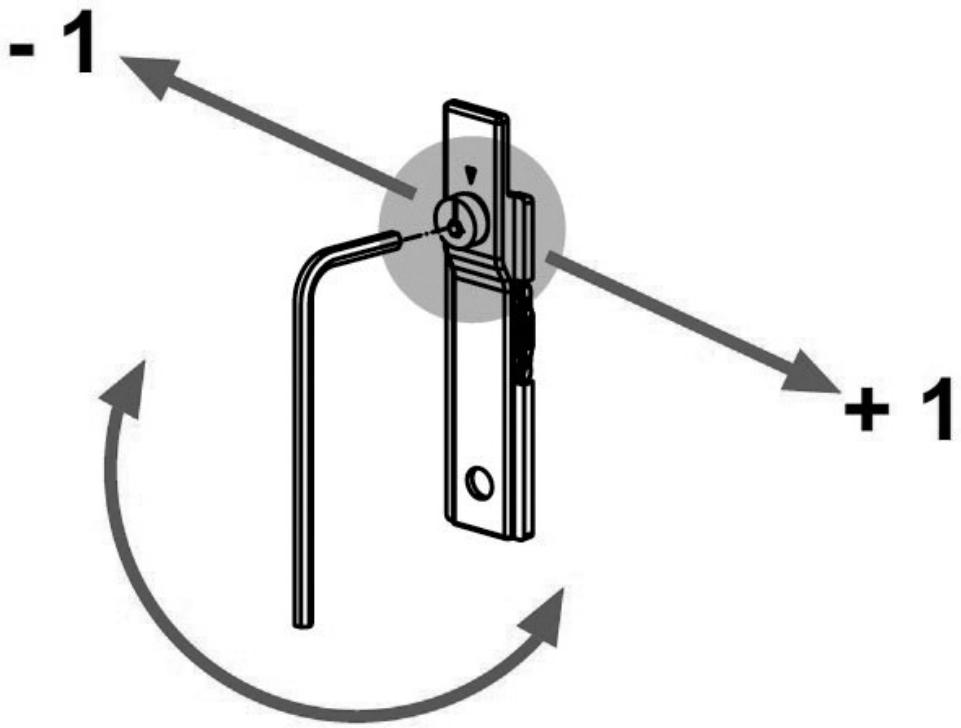
- 1
+ 1