POIGNÉE DE TIRAGE ALU DELUXE POUR PORTE FENÊTRE

-

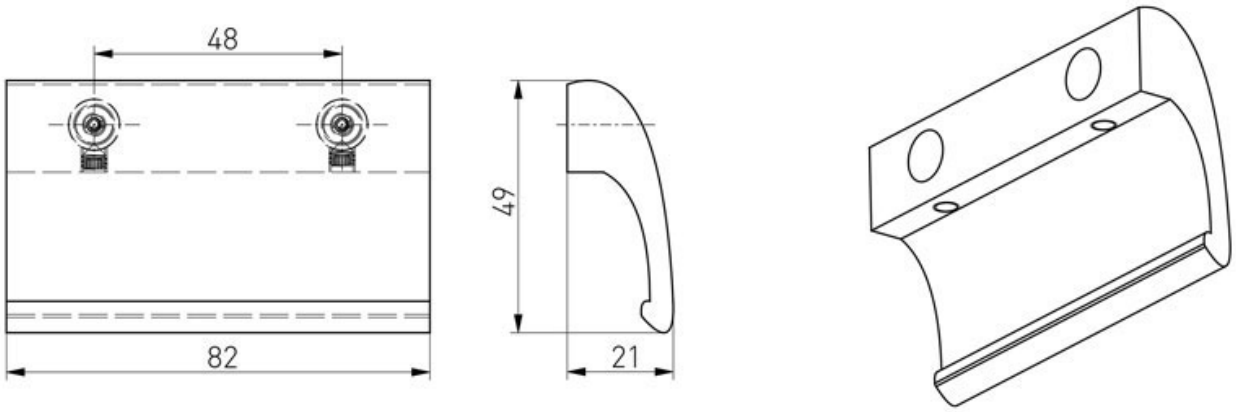

Tel : 03 87 98 80 99 Fax : 03 87 98 82 74 www.acbat.fr