POIGNÉE DE FENÊTRE SECUSTIK NEW YORK
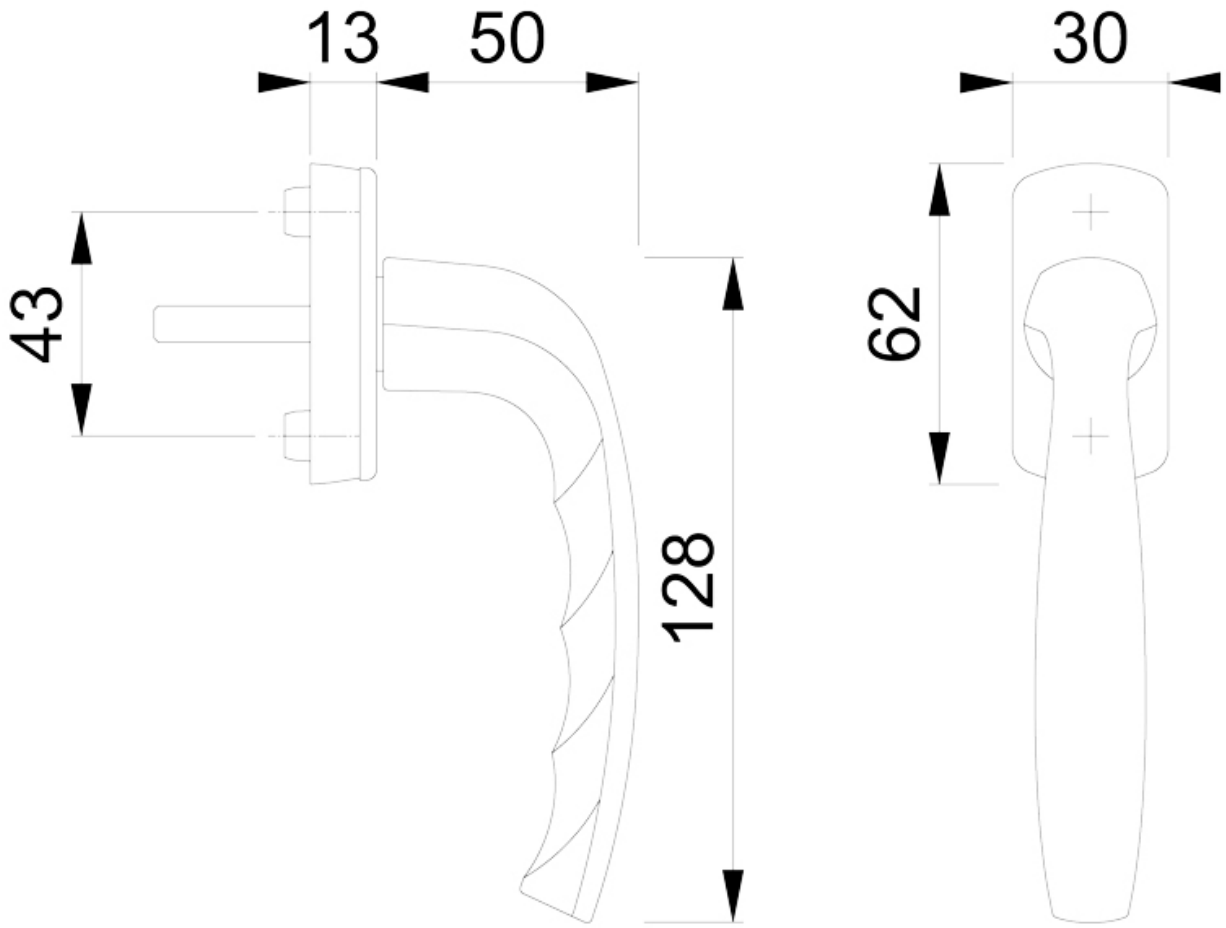
HOPPE