POIGNÉE DE FENÊTRE À CLÉ RIO

-

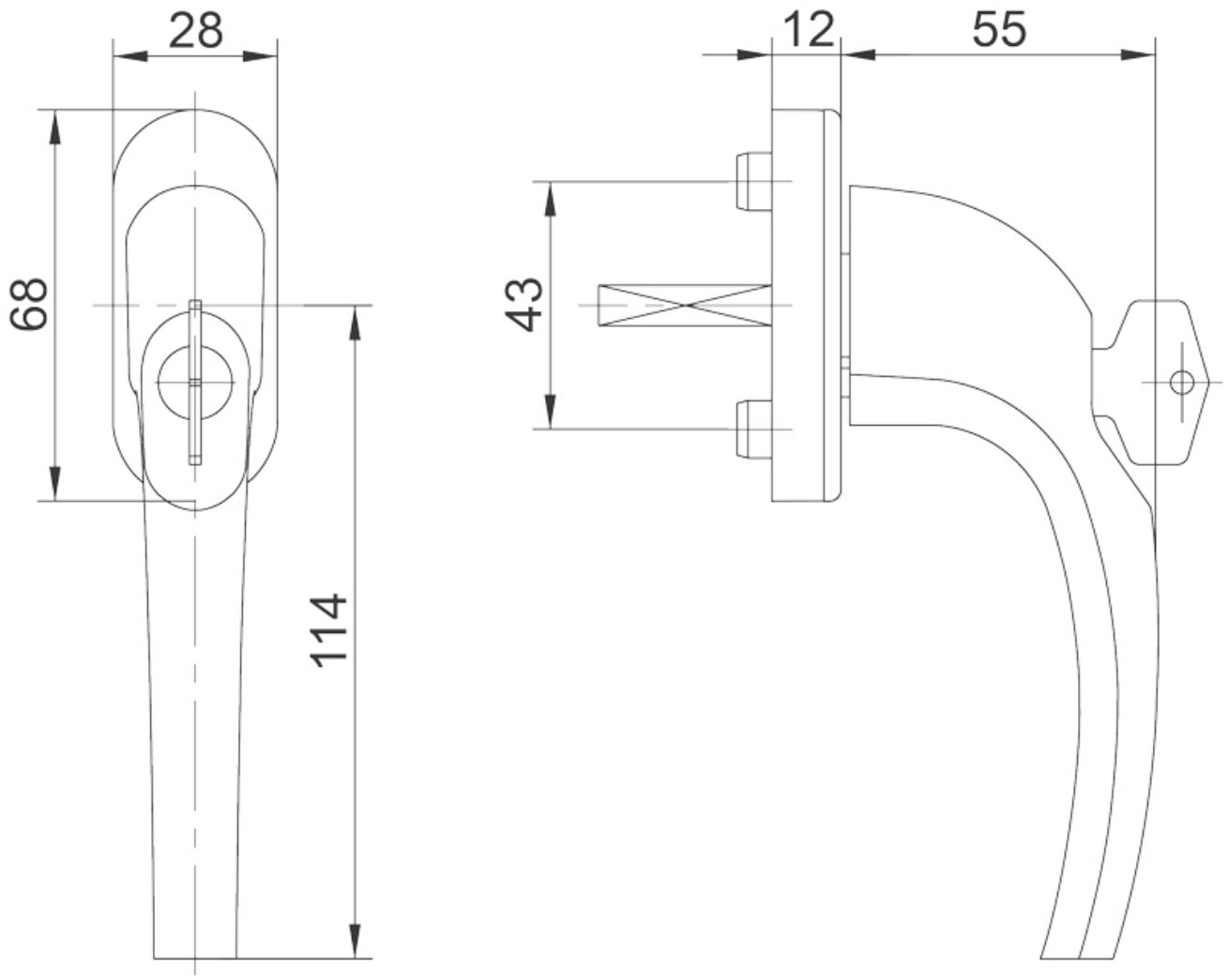

Acbat
Tel : 03 87 98 80 99
Fax : 03 87 98 82 74
www.acbat.fr