JEU DE RAILS PATIO ALVERSA AVEC RAIL DE MAINTIEN DE 20MM

ROTO

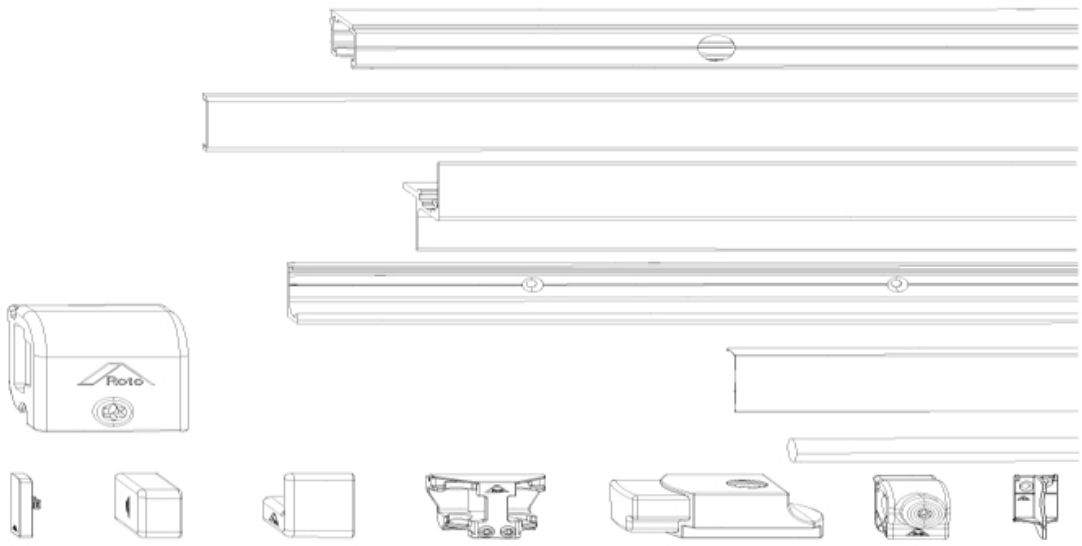

Tel : 03 87 98 80 99 Fax : 03 87 98 82 74 www.acbat.fr