GÂCHE POUR POIGNÉE ENTREBAILLEUR SYLT
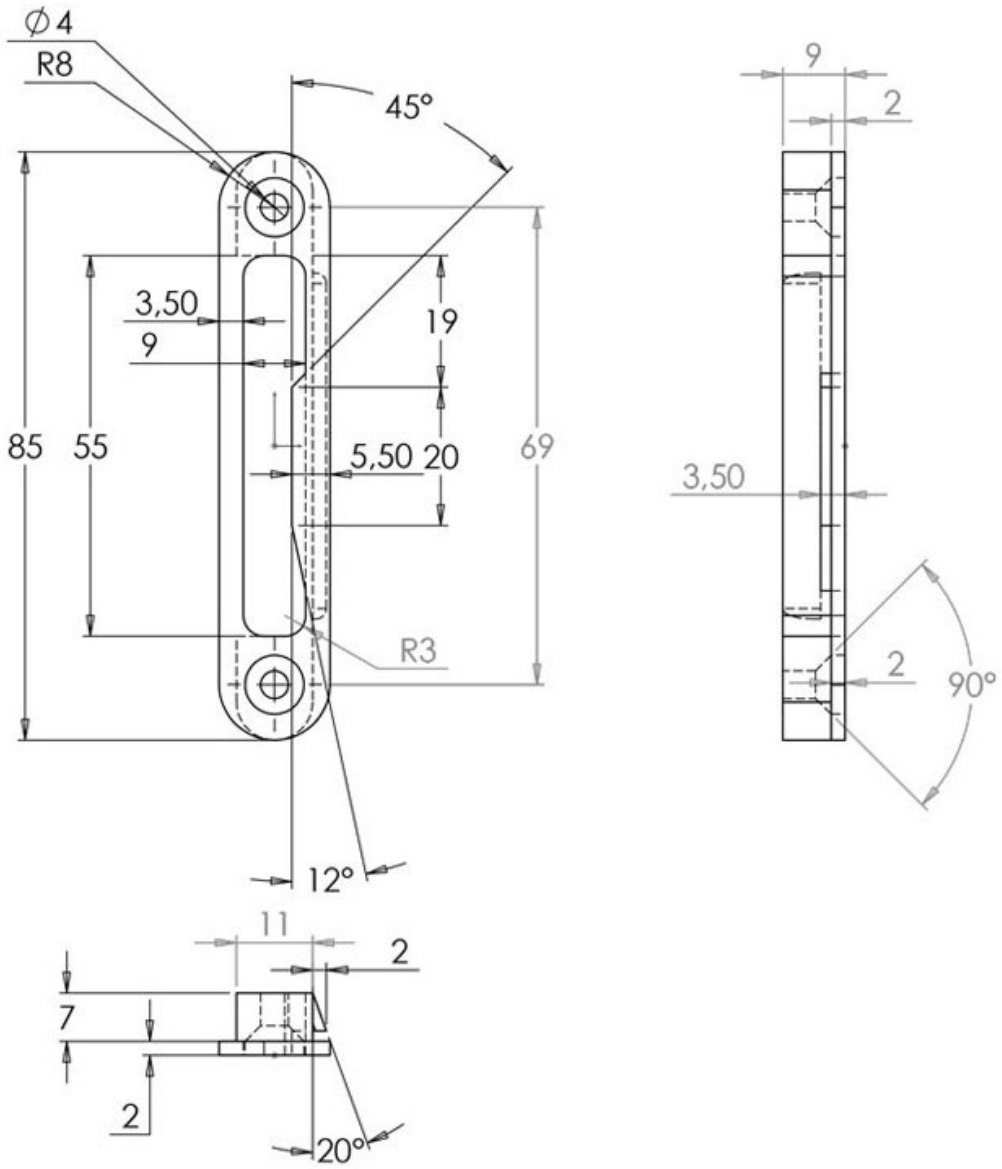
-